BURRI public elements AG
www.burri.world
CH-8152 Glattbrugg
T +41 44 874 44 22
office-ch@burri.world

BURRI public elements
Deutschland GmbH
D-41066 Mönchengladbach
T +49 21 61 400 72 40
office-de@burri.world

BURRI Public Poller – Uni Millenium Flex

Flexibler Absperrpoller mit integrierter Sollbruchstelle

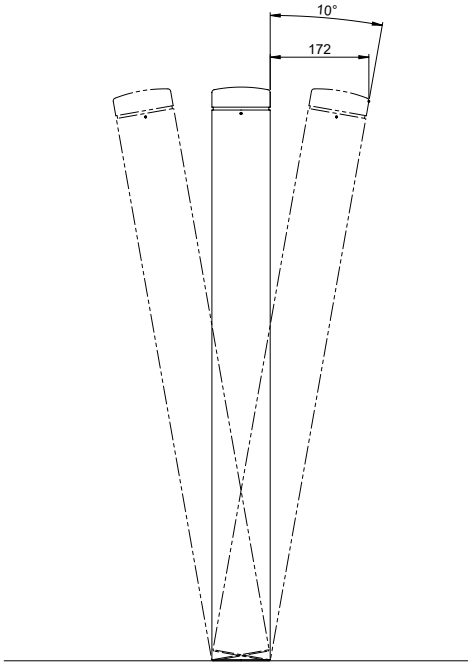

Der Absperrpfosten Uni Millenium Flex ist die flexible Antwort auf schräg stehende Poller. Bei einer Kollision verformt sich die Flex-Zone um einen Bruch des Pollers zu verhindern und bringt ihn in seine ursprüngliche Position zurück. Bei einem stärkeren Aufprall reisst die patientierte BURRI-Sollbruchstelle und der Absperrpfosten kann mit wenig Aufwand wieder repariert werden. Beschädigungen des Fundaments und teure Reparaturkosten bleiben erspart. Besonders praktisch: Das Bodenstück ermöglicht eine einzigartig minimale Aufbauteife von drei Zentimetern. Das ist vor allem dann von grossem Vorteil, wenn nachträglich Poller versetzt werden müssen. Die Tiefbauarbeiten zum Versetzen beschränken sich dabei auf ein sehr überschaubares Minimum.

Optisch entspricht Uni Millenium Flex einem fix einbetonierten Poller – die Zusatzfunktion ist äusserlich nicht erkennbar.

Uni Millenium Flex gibt es in vier verschiedenen Ausführungen, die alle spezifische Nutzen und Vorteile bieten. Das unkomplizierte Design, das auf dem Modell des rennomierten Uni Millenium Pollers basiert, erlaubt eine einfache Integration in bestehende Stadtbilder.

Ausführung:
- Stahlrohr
- Feuerverzinkt
- Anthrazit pulverbeschichtet

Masse:
- Höhe 1000 mm
- Durchmesser 101.6 mm

Anwendung/Technik:
- Flex-Zone bis zu einer Neigung von 10°
- Sollbruchstelle (ca. 600 kg auf Stossstangenhöhe)
- Durch einfaches Auswechseln des BURRI Sicherheitsgewindes ist der Pfosten wieder funktionstüchtig

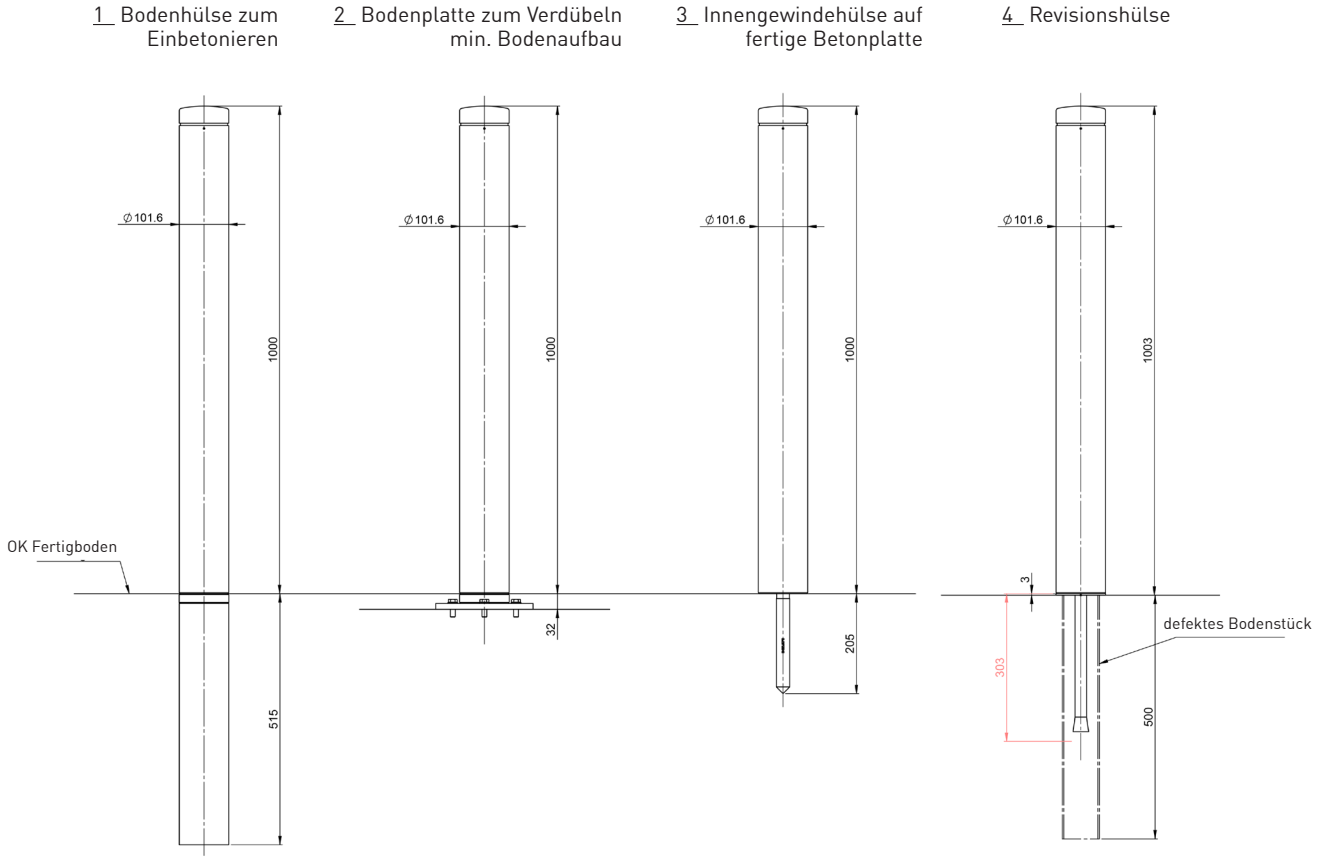

1_

Uni Millenium Flex
mit Bodenhülse zum Einbetonieren

- Höhe Poller 1000 mm
- Durchmesser 101.6 mm
- Höhe Bodenstück 515 mm

Das Standard-Modell: Der Poller ist mit einer Bodenhülse ausgestattet, die einbetoniert wird. Die Sollbruchstellschraube und die Quetschverbindung verbinden Poller und Bodenhülse und sorgen für Flexibilität.

2_

Uni Millenium Flex
mit Bodenplatte zum Aufdübeln

- Höhe Poller 1000 mm
- Durchmesser 101.6 mm
- Mindesttiefe in Beton 32 mm

Das platzsparende Modell: Dank einer Platte zum Aufdübeln lässt sich der Bodenaufbau auf mindestens 32 Millimeter begrenzen. Auch für Nachrüstung geeignet, um Aufwand und teure Tiefbauarbeiten zu vermeiden.

3_

Uni Millenium Flex
mit Innengewindhülse auf Betonplatte

- Höhe Poller 1000 mm
- Durchmesser 101.6 mm
- Höhe Innengewindhülse 205 mm

Das effiziente Modell: Die Innengewindhülse auf fertiger Betonplatte ersetzt die herkömmliche Bodenhülse und wird direkt in den Boden geschraubt. Einfach und ohne Tiefbau montier- und verschiebbar.

4_

Uni Millenium Flex
mit Revisionshülse

- Höhe Poller 1000 mm
- Durchmesser 101.6 mm
- Höhe Revisionshülse 303 mm

Das Revisions-Modell: Mit einer Revisionshülse lassen sich beschädigte Poller ohne aufwändige Tiefbauarbeiten wieder instand stellen. Die Hülse wird dabei direkt in das defekte Bodenstück versetzt.

Montage Standard:
In Betonrohr ZR 250 mm / Länge 500 mm bauseits

Montage Spezial:
- Mit speziellem Bodenstück und Fussplatte für geringe Einbautiefe. Erlaubt den Einsatz auf Böden, in welchen keine reguläre Hülse einbetoniert werden kann.
- Mit Gewindehülse auf fertigem Beton- oder Steinboden

Spezielle Ausführungen auf Anfrage.

Optionen

Patentierte Sollbruchstelle
Beugt Schäden an Belag & Poller vor und garantiert tiefe Lebenszykluskosten. Das patentierte Sicherheitsgewinde lässt sich vor Ort ersetzen.

Fundamentfrei
Bodenbündige Montage auf Beton ohne Fundament und ohne Bodenplatte. Auch geeignet bei Ersatz von umgefahrenen Pollern.

Farb- und Oberflächenwahl
Je nach Einsatzbereich feuerverzinkt oder mit Spezialfarbe nach Ihrer Wahl in RAL oder NCS pulverbeschichtet.

Handlauf
Edelstahlhandlauf / Absperrung in unterschiedlichen Längen kombinierbar.

Seitliche Absperrung
Für begrenzten Zugang. Ermöglicht z.B. Durchgang für Spaziergänger ohne direkte Durchfahrt für Fahrräder.

Flex Tech
Aufnahme von Kleinkollisionen dank Flex Tech. Aktivierung Sollbruchstelle bei starkem Druck/Kollision mit Poller.

Smart Sensor
Sensorüberwachter Smart City Poller meldet Kollisionen, Temperatur- und Wetterdaten. Messspektrum individuell erweiterbar.

Bodenbündig nach Demontage oder Kollision
Keine Stolperunfälle durch aus dem Boden ragende Teile nach Demontage oder Kollision dank hochwertigem Bajonettverschluss.

Kettenabsperrung
Auf Wunsch auch entfernbar mit Schloss oder Karabiner.

Velopoller
Bügel-Aufnehmer für Fahrräder oder Scooter. Variable Platzierung möglich.

Zubehör

Reflektorband
Reflektoren in div. Farben und Grössen

Gummiring
Verhindert Kratzer bei Ablage